SPHERA®
DOCCE & ACCESSORI
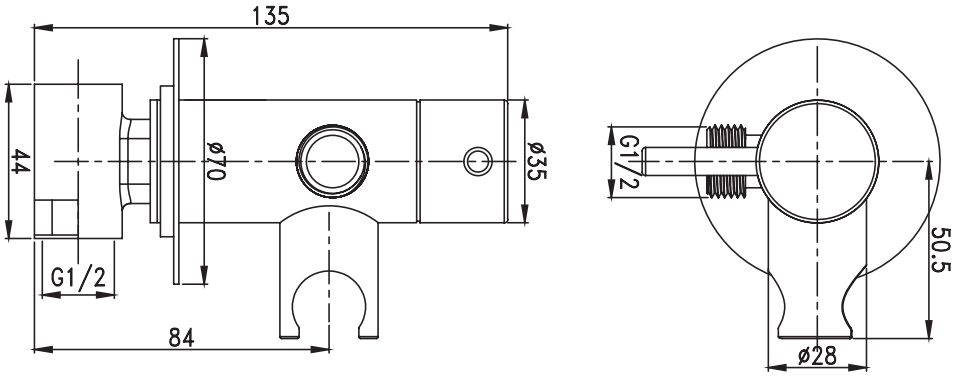
Cod. RUIS18_D09181
Miscelatore per idroscopino 1/2MM
con supporto doccia